GAPID

Sensore antisfondamento ed antiscavalcamento

GAPID è un sensore MEMS, che utilizza le capacità di un accelerometro triassiale capace di discriminare e/o rilevare tutti i tipi di vibrazione e movimento, per ottenere la migliore protezione per una vasta gamma di supporti.

Gapid dispone di 6 programmi preimpostati più ulteriori 3 di autoapprendimento per condizioni particolari e specifiche.

E' protetto contro l'apertura e lo strappo, l'involucro antishock ha grado IP66. Può essere alimentato sia a batteria (3,6V) che con alimentazione da 8 a 30Vdc.

Gapid rappresenta una reale innovazione ed evoluzione nel settore delle protezioni perimetrali.

Rivelatore "stand alone" anche per protezioni wireless

TECNOLOGIA

GAPID

Sensore acceleometrico triassiale autonomo per protezione antiscavalcamento e antisfondamento.

GAPID WS

Ha le medesime prestazioni del modello filare ma con la facilità di essere uno strumento wireless alimentato da una batteria.

cabcom s.r.l.

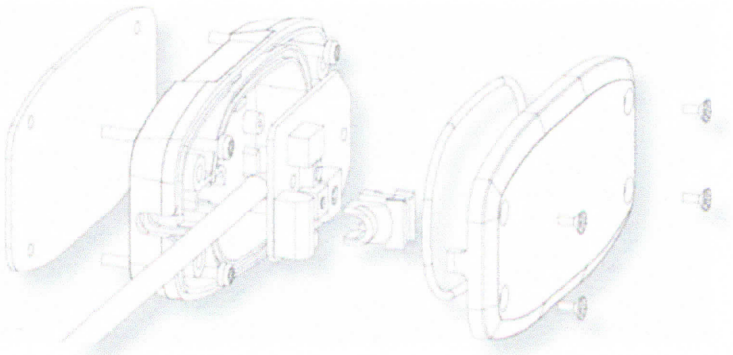

PRESTAZIONI

- Superficie max di copertura 15 m²
- Dispositivo di analisi e regolazione integrato
- Alimentazioni selezionabile - Batteria 3,6V o 8 ÷ 30Vdc
- Consumo 0,05mA stand by - 0,8 mA allarme
- Autonomia -3 anni con batteria 3,6V 2,7Ah
- Uscite di Allarme e Tamper con relay contatto pulito
- Protezione IP66
- Già cablato con cavo anti corrosione ed anti roditori

APPLICAZIONI

- Reti e recinzioni
- Grigliati e grate
- Cancelli
- Inferriate
- Muri antisfondamento
- Vetrate
- Box e portoni

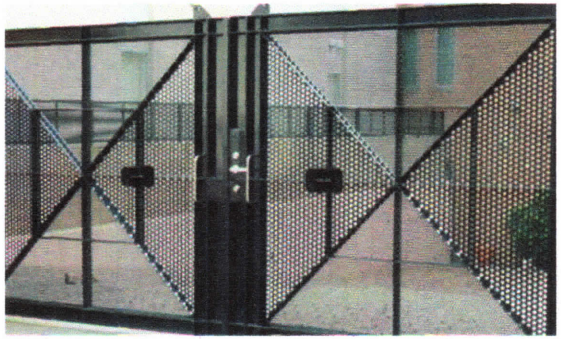

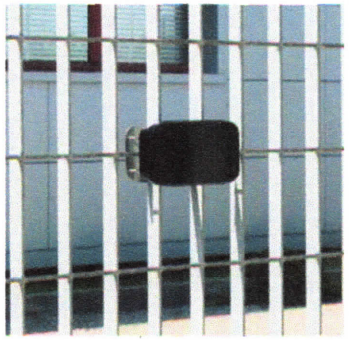

GAPID WS

GAPID

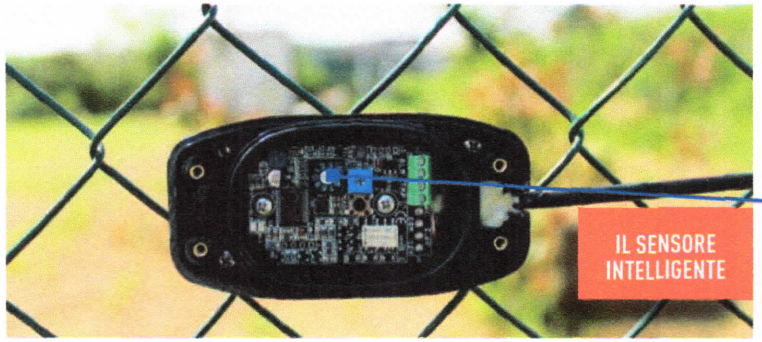

SELETTORI FUNZIONI DI BASE

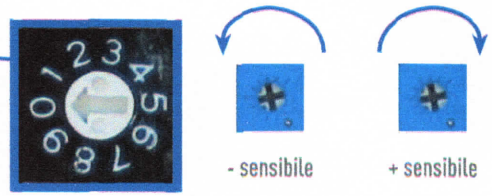

PRODOTTI PER SISTEMI INDUSTRIALI E RESIDENZIALI

cabcom s.r.l. - Piazza Lapo Gianni, 5 - 00141 Roma T. 06 8605841 F. 06 82011065 mail: info@cabcom76.com